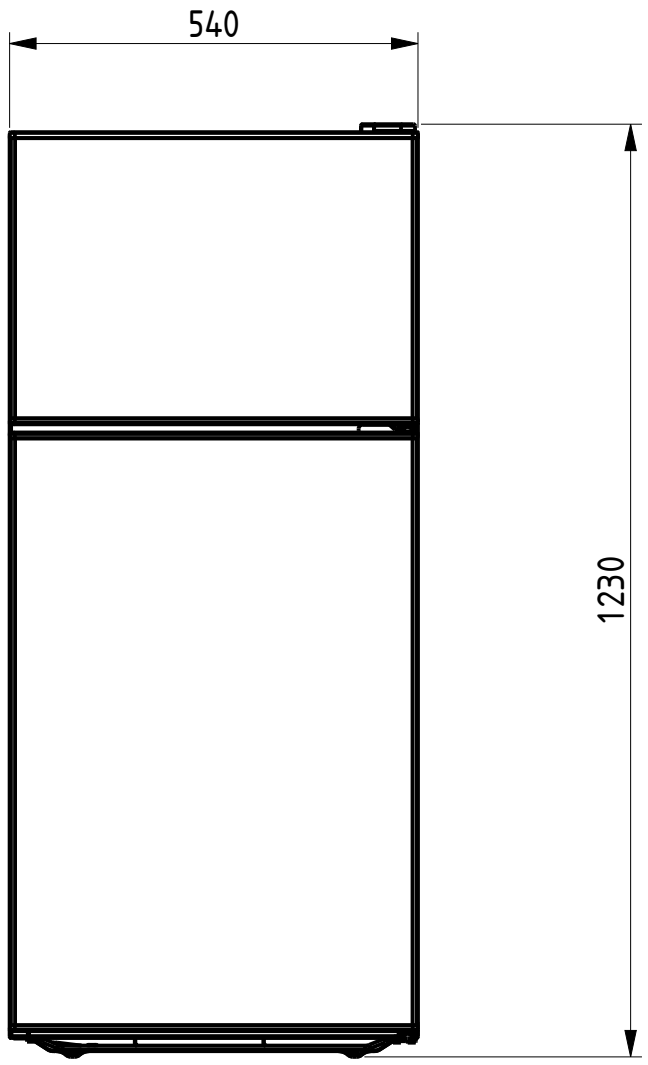
540
1230

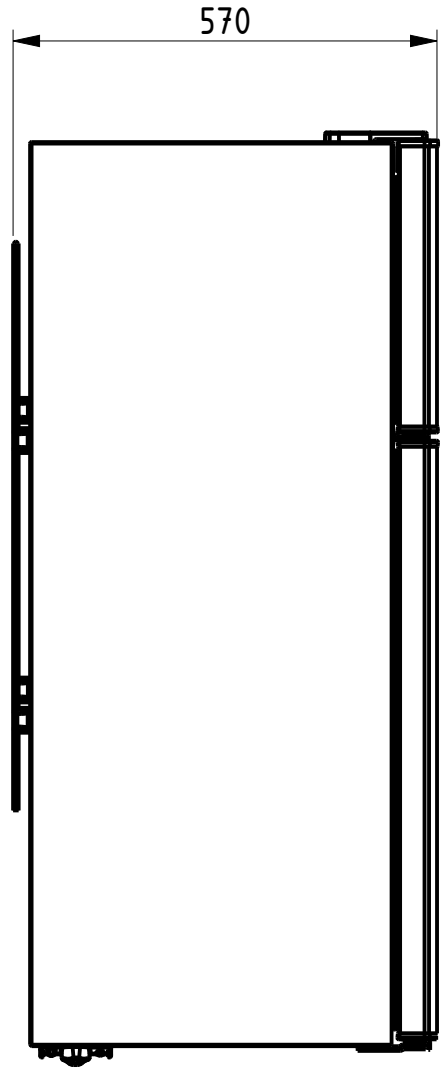
570

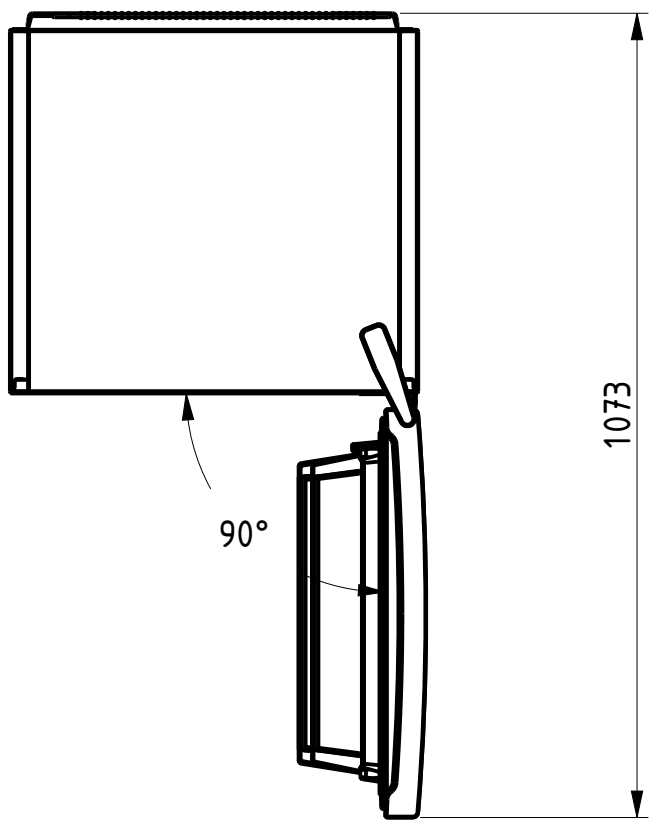
90°
1073

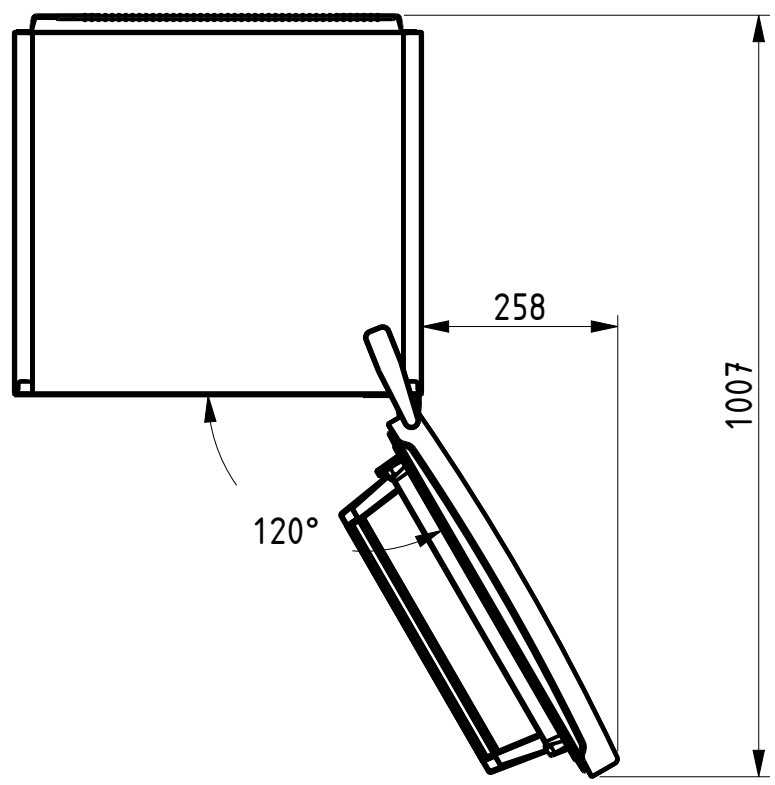
258
120°
1007